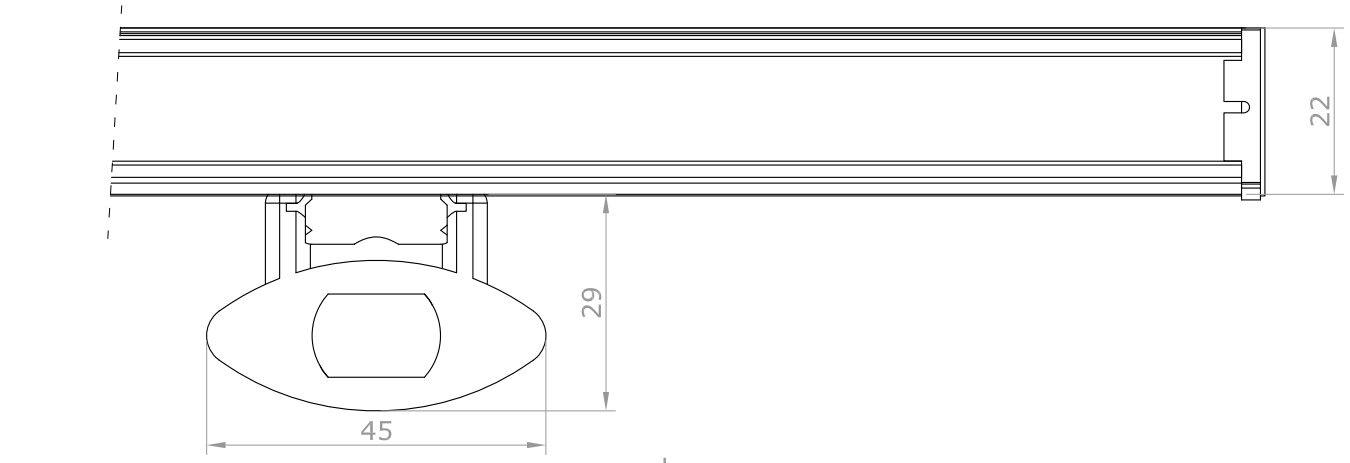


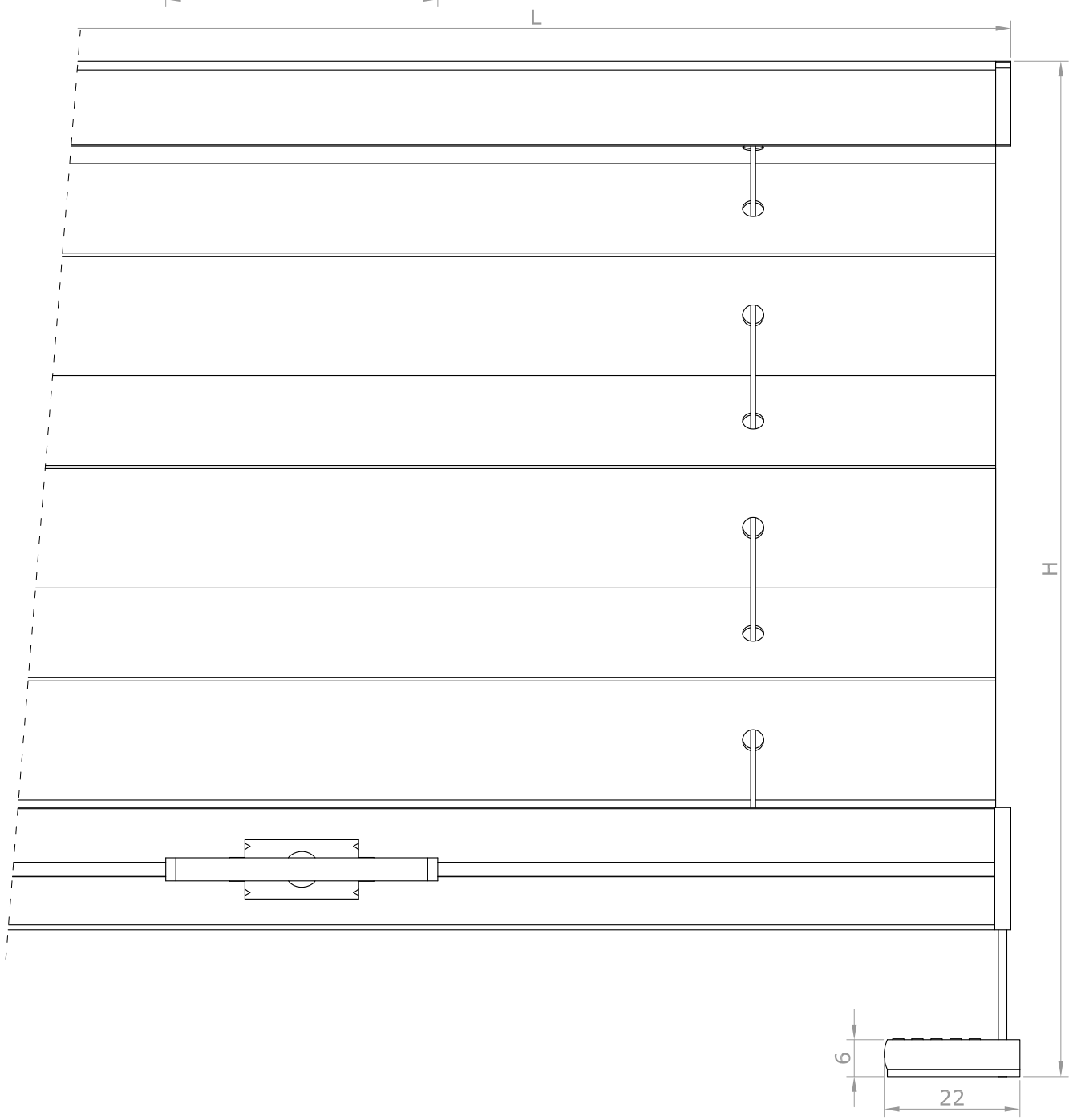


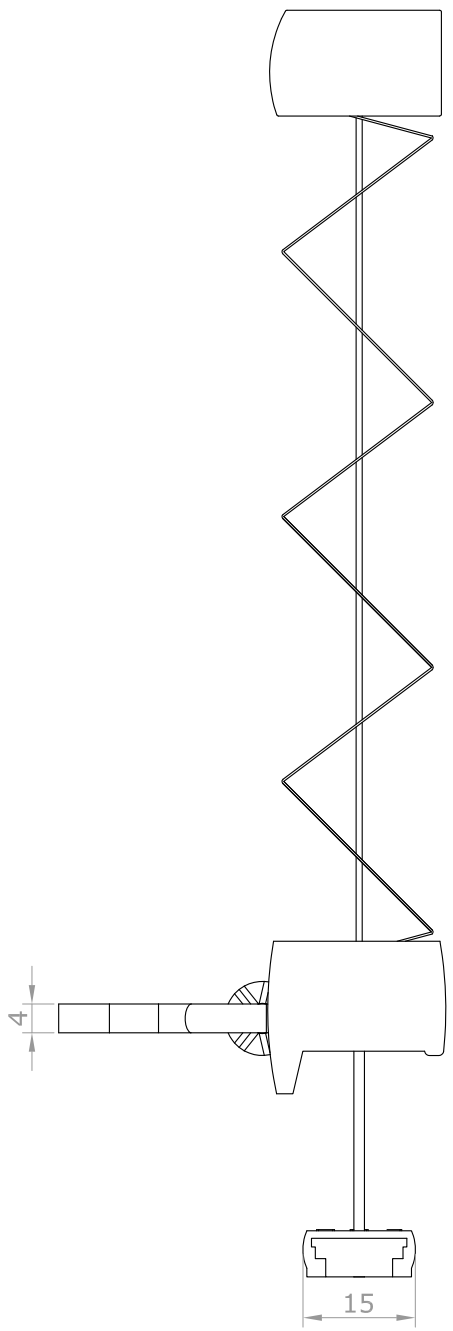


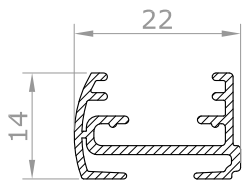


Détail 1:1 profilé supérieur

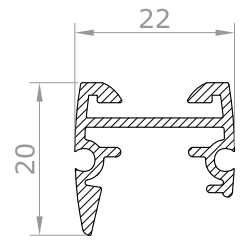


Détail 1:1 profilé intérieur de fermeture

| | | | |
|---|---|---|---|
| REVISION | ~~1~~ 2 3 4 5 6 7 8 9 | BANDALUX | |
| DATE | 10-02-2014 | PLAN Nº | |
| DESSIN | Ivan Acosta | FORMAT | A-3 |
| ECHELLE 1:1 | Tolérances générales | Store Plissé BB10<br>Système à languette | |

| > | | 5 | 11 | 20 | 35 | 55 | 80 |
|---|---|---|---|---|---|---|---|
| Jusqu'à | 5 | 11 | 20 | 35 | 55 | 80 | 120 |
| ± | 0.1 | 0.15 | 0.18 | 0.2 | 0.25 | 0.3 | 0.35 |